Kabelverlegung Tandem mit KaControl (*C1)

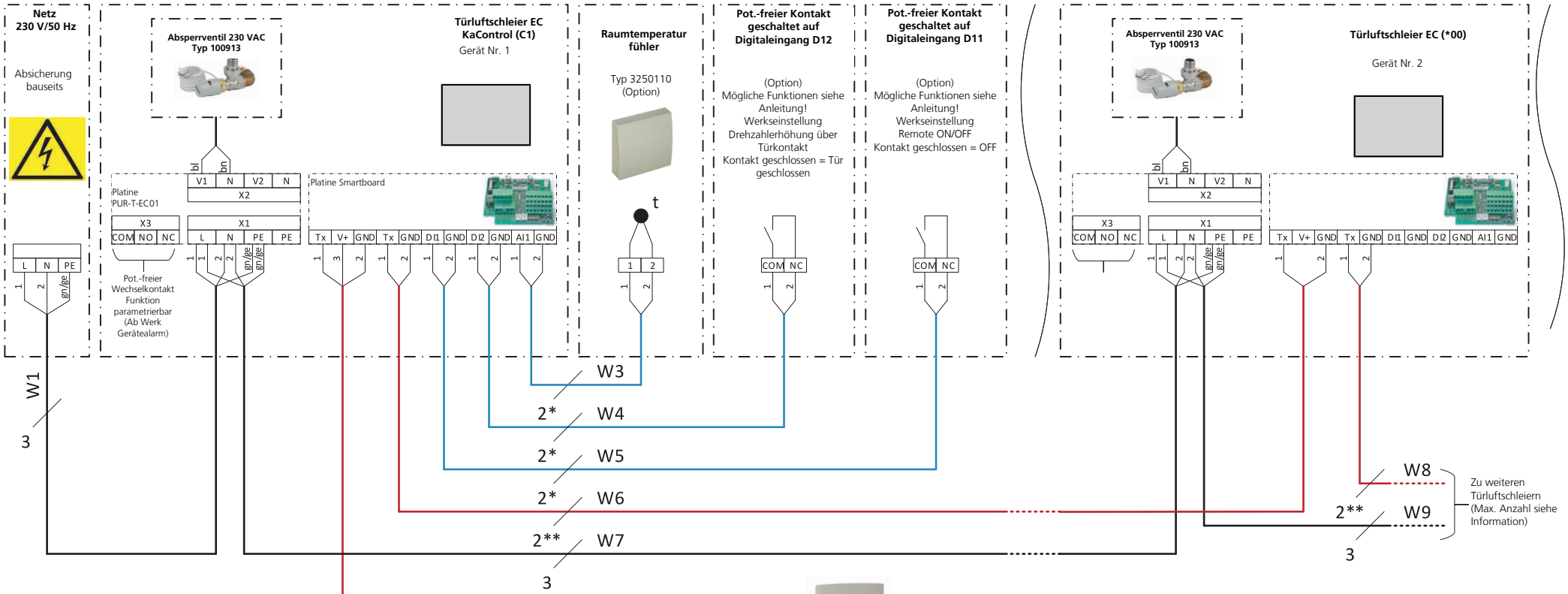

Informationen zur Kabelverlegung:

- Die Angaben zu Leitungstypen und Leitungsverlegung sind unter Berücksichtigung der VDE 0100 einzuhalten.
- Ohne * NYM-J. Die Notwendige Aderanzahl incl. Schutzleiter an der Leitung angegeben. Kein Querschnitt angegeben, Leitungslänge fließt in die Querschnittsberechnung ein.
- Mit * IY(ST)Y 0,8mm. Getrennt von Starkstromleitungen verlegen.
- Mit ** UNITRONIC BUS LD 0,22 mm2. Getrennt von Starkstromleitungen verlegen.
- Bei Verwendung anderer Leitungstypen müssen diese mindestens gleichwertig sein.
- Leitungslänge BUS-Leitung Raumbediengerät KaController zum Gerät 1: maximal 30 m.
- Maximale Anzahl Geräte parallel: 6 Stück. Über je Gerät notwendige CANBUS-Karten Typ 3260701 (siehe Zubehör)maximal 30 erweitert werden.
- Leitungslänge BUS-Leitung vom Gerät 1 bis zum letzten Gerät maximal 30m. Über je Gerät notwendige CANBUS-KartenTyp 3260701 (siehe Zubehör) maximal 300 m.